SIEMENS

6273.CEE

АВТОМАТИЗАЦИЯ КОМНАТНОЙ СИСТЕМЫ ОТЕЛЯ

Держатель транспондерных карт HARS-HT

Держатель транспондерной карты для идентификации присутствия в номере людей

- **Бесконтактное распознание кода доступа на транспондерной карте**
- **Передача кода доступа в комнатный контроллер**
- **Позволяет использовать функцию энергосбережения**
- **Светодиод для подсветки места размещения карты**

Применение

Держатель карты HARS-HT.xx используется с комнатным контроллером HARS-C2x. Коды доступа для гостя и персонала гостиницы считываются бесконтактным образом с помощью устройства чтения карточек HARS-HT-MF.xx для отправки на комнатный контроллер HARS-C2x . Комнатный контроллер HARS-C2x активирует функции, зависящие от присутствия в номере людей (гость в номере отеля, персонал гостиницы в номере или номер пустой).
Устройство не содержит механизмов шифрования и криптографии.

Назначение

Держатель карты HARS-HT поддерживает связь с комнатным контроллером HARS-C2x через цифровые сигналы и выполняет следующие функции:

- Подсветка держателя карты с помощью двух встроенных светодиодов для определения расположения,
- Считывание кода доступа транспондерной карты, которую вставили в держатель
- Передача код доступа в комнатный контроллер HARS-C2x

Типы

HARS-HT-MF.BB	**Держатель карточки черного цвета для рамок Bticino**
HARS-HT-MF.LB	**Держатель карточки черного цвета для рамок Legrand**
HARS-HT-MF.VB	**Держатель карточки черного цвета для рамок Vimar**

Оформление заказа

При заказе следует указать объем, название продукта и код типа:

Пример

Устройство черного цвета чтения карточек для рамок Vimar HARS-RT.VB

Следующие устройства зависят от выбранного типа рамок и должны заказываться отдельно у соответствующего поставщика:

- Устанавливаемая заподлицо в полости стены монтажная коробка.
- Декоративная рамка выбранного дизайна.

Совместимость

Устройство	Тип	Спецификация
Комнатный контроллер	**HARS-C20**	6261.CEE
Комнатный контроллер	**HARS-C27**	6262.CEE

Держатель карточки HARS-HT подключается к комнатному контроллеру HARS-C2x. Подключение следует выполнить с помощью плоского телефонного кабеля (6x0,14 мм² максимальной длины 20 м), на концах которого должны быть вставные разъемы RJ45.

Механическая конструкция

Держатель карточки HARS-HT-MF.xx состоит из:

- Печатной платы с электронной схемой, двух светодиодов, модуля чтения транспондерных карт и разъема RJ45
- Основания
  - Bticino Living тип L4703 для HARS-HT-MF.BB
  - Legrand Vela тип 72843 для HARS-HT-MF.LB
  - Vimar Idea тип 16713 для HARS-HT-MF.VB

Примечание

Печатная плата закреплена винтами к основанию и не может быть заменена.

Элементы управления, индикации и разъёмы

Вид спереди

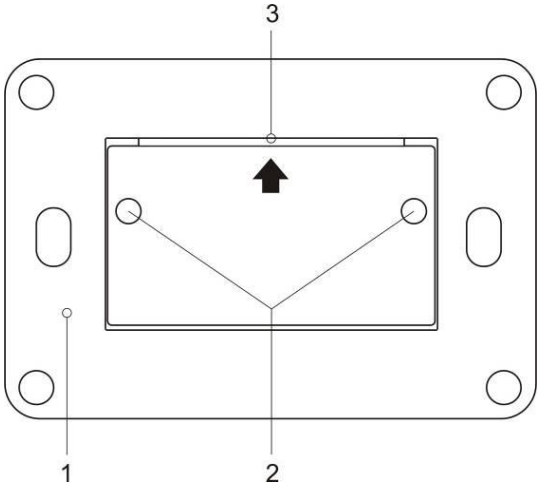

Элементы

1 Основание с крепежными винтами
- Bticino Living тип L4703 для HARS-HT-MF.BB
- Legrand Vela тип 72843 для HARS-HT-MF.LB
- Vimar Idea тип 16713 для HARS-HT-MF.VB

2 Светодиодные индикаторные лампочки (красная или ОТКЛ.)

3 Гнездо для карты

Вид сзади

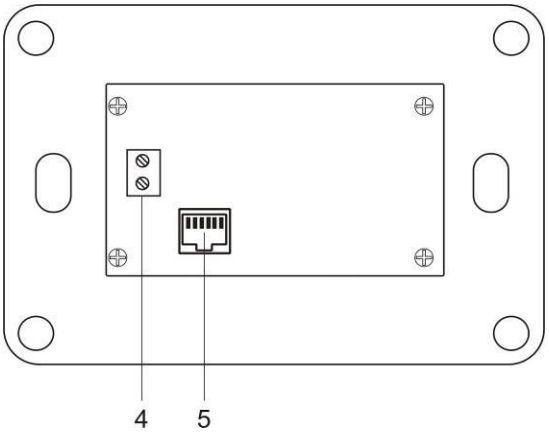

Ключевые элементы

4	2-проводной разъем	Соединение для внешней нажимной кнопки освещения при открывании двери
5	Разъем RJ12	Соединение к комнатному контроллеру с помощью плоского телефонного кабеля 6x0,14 мм^2 (разъем RJ45)

Светодиодный индикатор

Светодиод мерцает, пока в держатель карты HARS-HT не будет вставлена действительная карточка гостя. Это позволяет пользователям обнаружить держатель и гнездо для карты при входе в номер.
Оба светодиода отключаются, после того как была вставлена действительная карта доступа гостя (код гостя уже был считан как часть процедуры контроля доступа снаружи номера)

Технические замечания

Держатель карты HARS-HT-MF.xx предназначен для установки заподлицо со стеной комнаты. Декоративные рамки можно заказать у разных производителей (см. "Оформление заказа"). Один держатель карты может подключаться напрямую к комнатному контроллеру HARS-C2x.

Не требуется адресация

Функция контроля доступа в номер находится не в самом держателе карточки, а в приложении комнатного контроллера. Для осуществления связи комнатного контроллера с держателем карты не требуется адресация, т.к. он связывается с комнатным контроллером напрямую (включай и работай).

Инструкции по монтажу

Место установки

Держатель карты HARS-HT должен устанавливаться на входе в гостиничный номер на той же высоте, что и выключатель света.

- Это устройство предназначено для стационарной установки в сухом, закрытом пространстве.
- Оно должно устанавливаться только горизонтально.
- Не следует устанавливать в ту же коробку устройства переменного тока 230 В.
- Ввод в эксплуатацию должен осуществлять только надлежащим образом подготовленный персонал
- Нельзя открывать держатель карты
- Необходимо соблюдать местные санитарные и монтажные нормы

Ввод в эксплуатацию

При работе с устройствами, подключенными к одному и тому же комнатному контроллеру следует обратить внимание на правильность подключения кабелей.

Замечания по эксплуатации

Возможные ситуации

Ситуация	Описание
Не вставлено никакой карточки, светодиод не горит	Активна перепускная функция держателя карточки См. руководство пользователя HARS-C2x. Плохой контакт с комнатным контроллером Возможные причины: – Отключен или неисправен комнатный контроллер – Неправильно соединен или оборван плоский телефонный кабель (или неэкранированная витая пара) **ПРЕДОСТЕРЕЖЕНИЕ – это может повредить HARS-HT-MF.xx или комнатный контроллер** - Неисправен HARS-HT-MF.xx
Вставлена тестовая карточка, светодиод мерцает	Недействительная или испорченная карта Плохой контакт с комнатным контроллером Возможные причины: – Плоский телефонный кабель (или неэкранированная витая пара) неправильно подключен к разъему RJ45

Технические данные

Электропитание (от HARS-C..)	Рабочее напряжение (БСНН, ЗСНН)	12 В постоянного тока
	Ток	150 мА
Связь	Соединительный кабель	Плоский телефонный кабель 6 x 0,14 мм^2 (не включен в поставку)
	Разъем на кабеле (на обоих концах)	Два вставных разъема RJ45 (не включены в поставку)
	Разъем на держателе карточки (и контроллере)	Охватывающий разъем RJ45 (включен в поставку)
	Положение разъема в контроллере	X14:
Индикация	2 светодиода	
Держатель транспондерных карт	Рабочая частота	13,561-13,564 МГц, до 10 мВт
Транспондерные карты	Рабочая частота	13,561-13,564 МГц
Условия внешней среды	Рабочая температура:	0...50ºC
	Температура хранения	-30..+70 °C
	Давление воздуха во время работы:	Мин. 700 ГПа (3 000 м над уровнем моря)
	Давление воздуха во время хранения:	Мин. 260 ГПа (10 000 м над уровнем моря)
Промышленные стандарты		
Электромагнитная совместимость		EN 61131-2:2003
Низковольтное оборудование		EN 61010-1:2001
Стандарт защиты корпуса	Согласно EN 60 529	IP 20
Класс защиты	Согласно EN 61 140	II
Соответствие CE	Выполняет требования:	
	Директивы по электромагнитной совместимости	2004/108/EC
	Директивы по низковольтному оборудованию	2006/95/EC
Установка	Возможна установка заподлицо со стеной в прямоугольной коробке, устанавливаемой вровень со стеной или в круглой полой стеновой коробке HARS-HT-MF.BB, HARS-HT-MF.LB и HARS-HT-MF.VB	3 модуля Bticino 503E (угловая), PS563N (круглая) Legrand 89239 (угловая) Vimar V71613 (круглая), V71304 (угловая)
Цвет	Пластмассовые компоненты	Черный
	Передняя панель	Черный
Размеры	HARS-HT-MF.BB – для рамок Bticino L4703	115 мм x 72 мм x 25 мм 113 мм x 75 мм x 26 мм
	HARS-HT-MF.LB – для рамок Legrand 72843	118 мм x 75 мм x 26 мм
	HARS-RT.VB – для рамок Legrand 16713 (без крышки; см. схему с размерами)	
Вес	Без упаковки	0,08 кг

Схема соединений

Соединительные клеммы

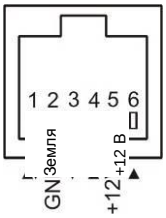

1 Входные/выходные цифровые сигналы
2 Заземление питания
3 Выходные цифровые сигналы
4 Входные цифровые сигналы
5 Питание +12 В пост. тока
6 Входные цифровые сигналы

Схема соединений HARS-HT-MF.xx без внешней нажимной кнопки включения освещения при открывании двери

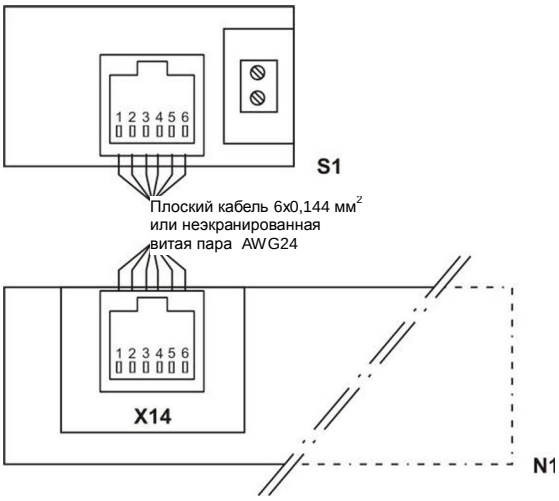

S1 Держатель транспондерных карт HARS-HT

N1 Комнатный контроллер HARS-C..

Схема соединений HARS-HT-MF.xx с внешней нажимной кнопкой включения освещения при открывании двери

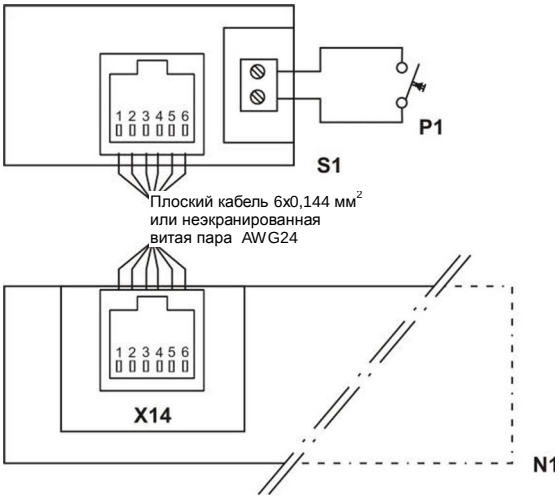

S1 Держатель транспондерных карт HARS-HT

P1 Внешняя нажимная кнопка включения света при открывании двери

N1 Комнатный контроллер HARS-C..

Размеры

HARS-HT-MF.BB
Размеры в мм

Схема и размеры держателя для рамок Bticino L4703.

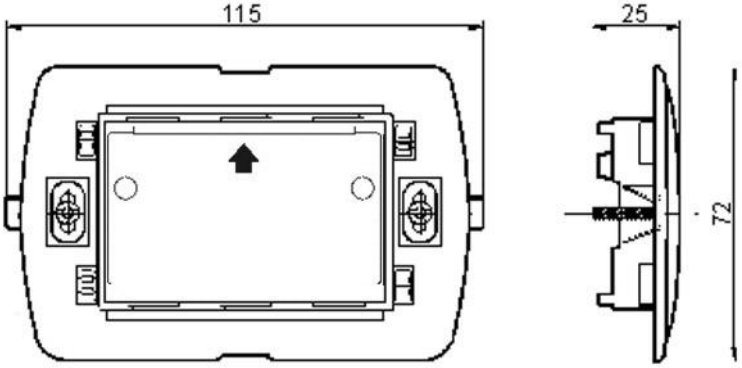

HARS-HT-MF.LB
Размеры в мм

Схема и размеры держателя для рамок Legrand 72843.

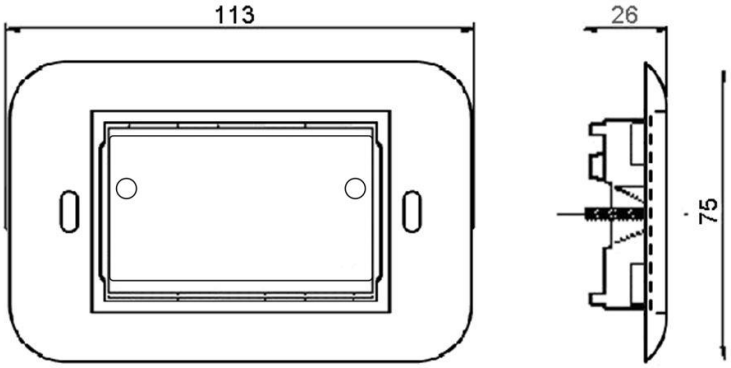

HARS-HT-MF.VB
Размеры в мм

Схема и размеры держателя для рамок Vimar 16713.

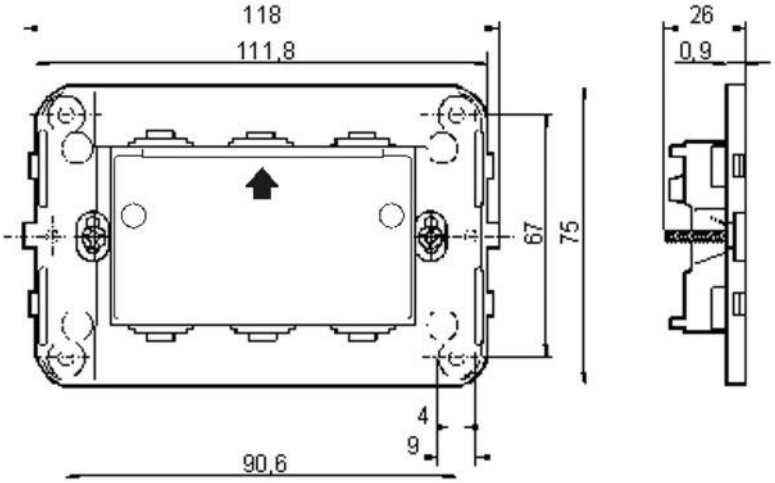

Примечание

См. документацию поставщика держателя для рамок для размеров других каркасов и расстояний между отверстиями.